DEK623PCB-S

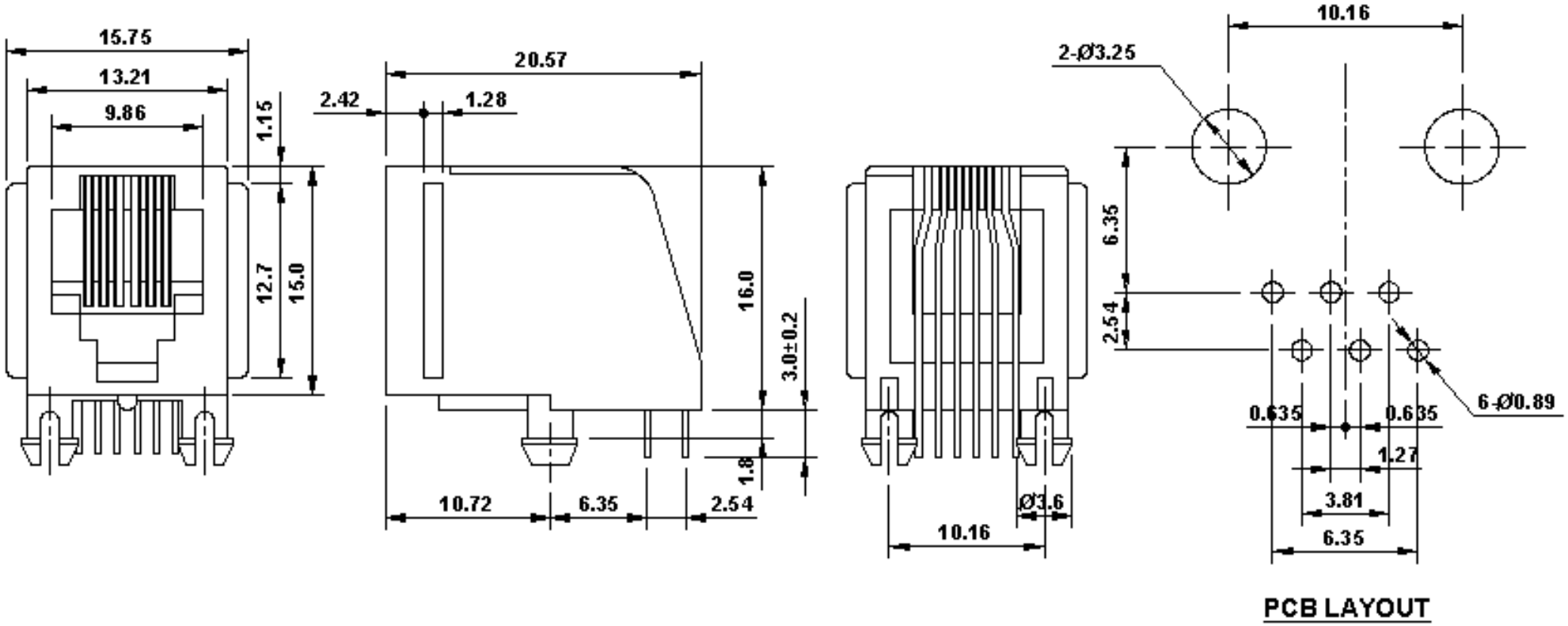

PCB LAYOUT

DEK

대은전자주식회사

DAE EUN ELECTRONICS CO., LTD.